男子ダブルス（BD）

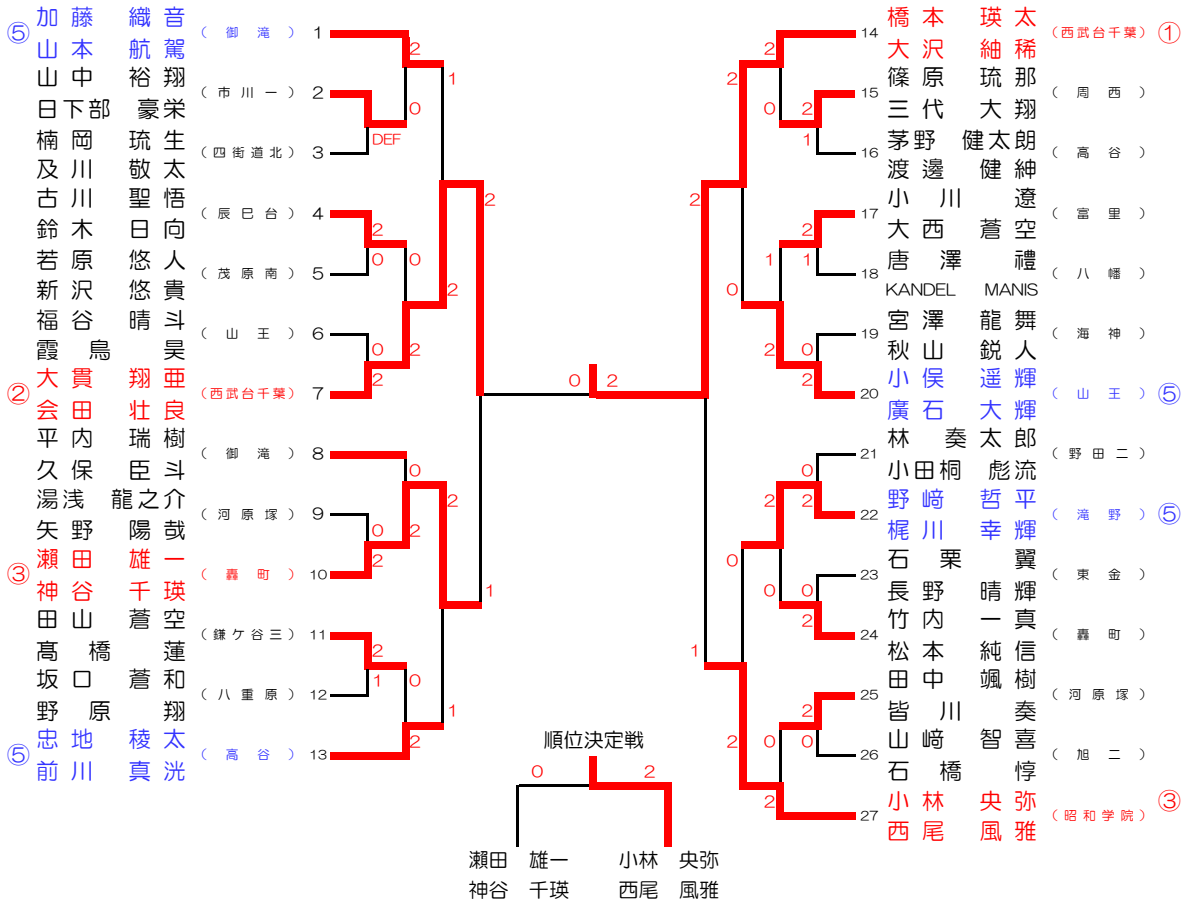
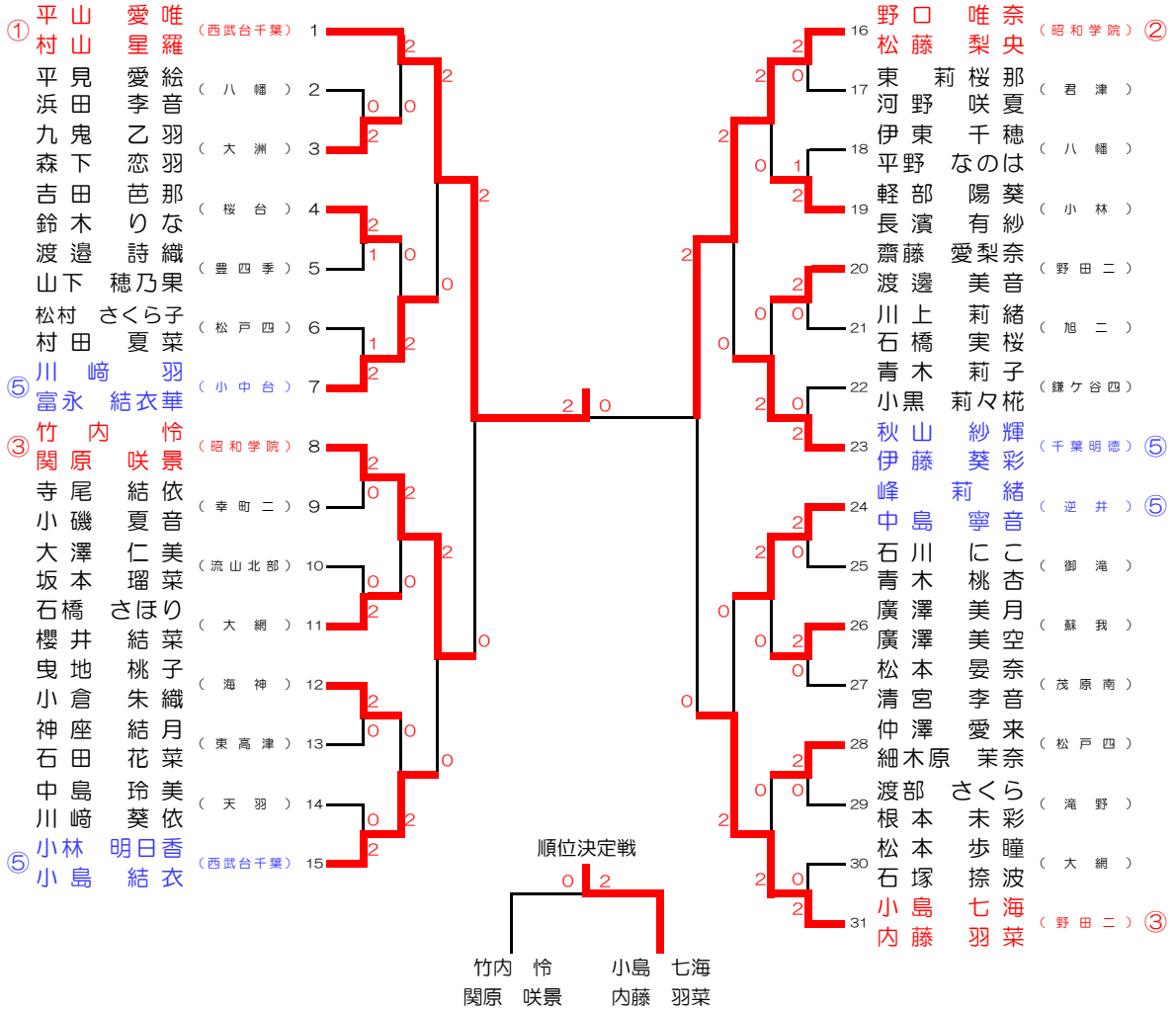
女子ダブルス（GD）