R5県選手権大会

男子ダブルス（BD）

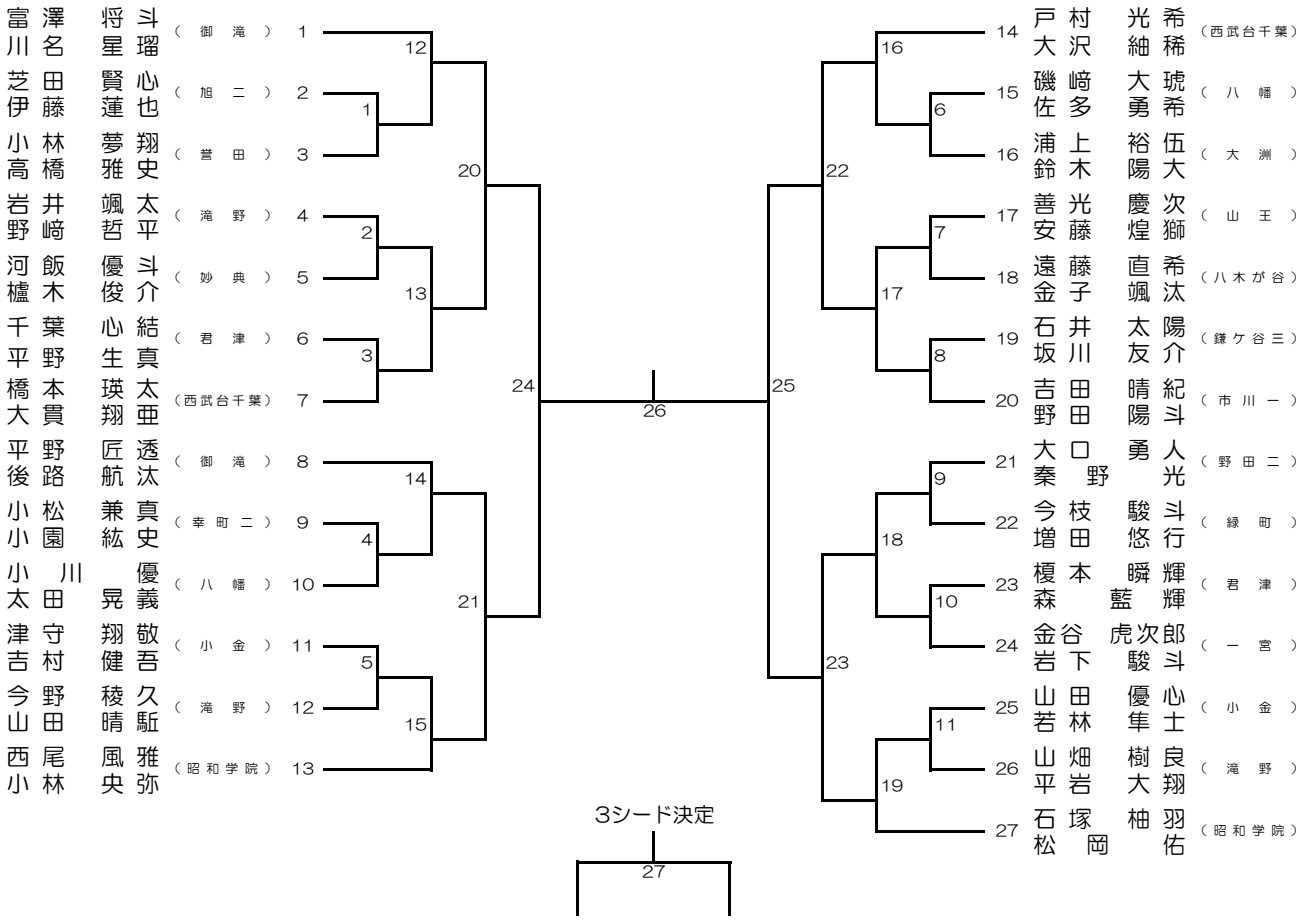
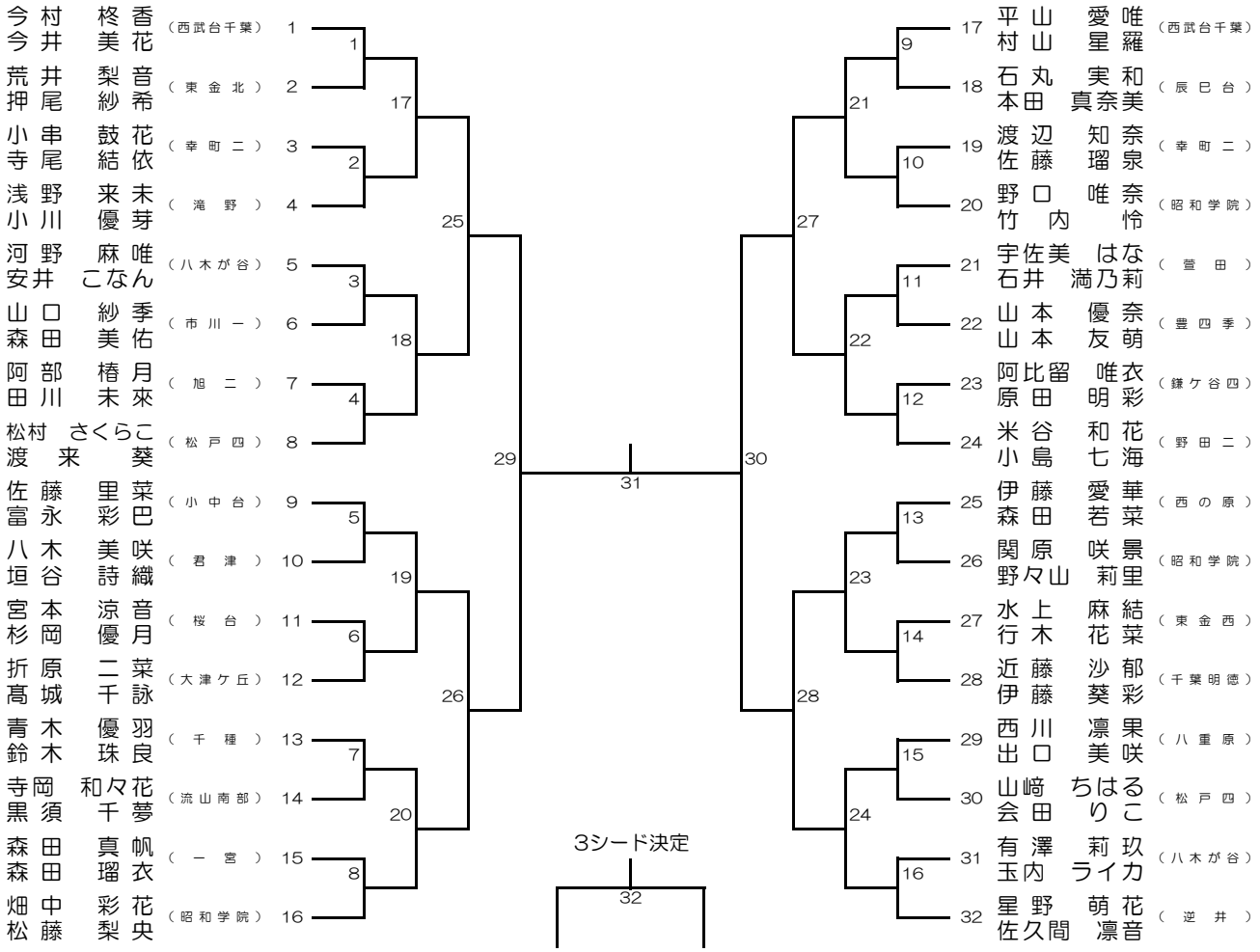
女子ダブルス（GD）